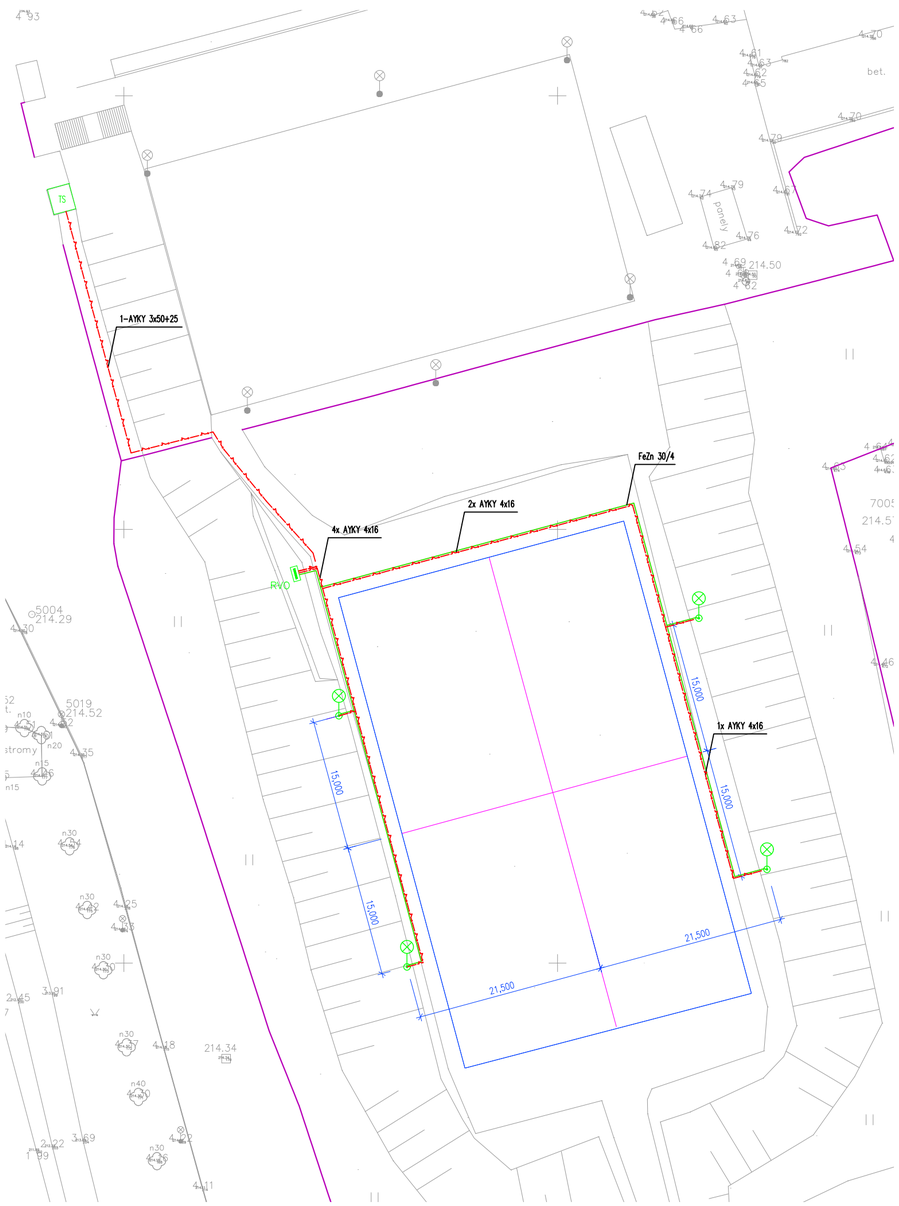

Způsob kladení kabelů do země dle ČSN 33 2000-5-52

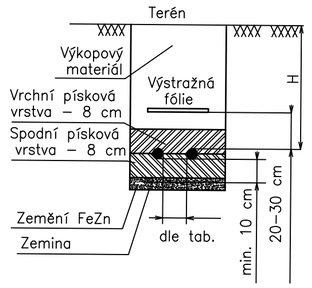

H – hloubka uložení :
terén – 70 cm
chodník – 35 cm
vozovka, krajnice vozovky – 100 cm

DETAIL OSAZENÍ STOŽÁRU

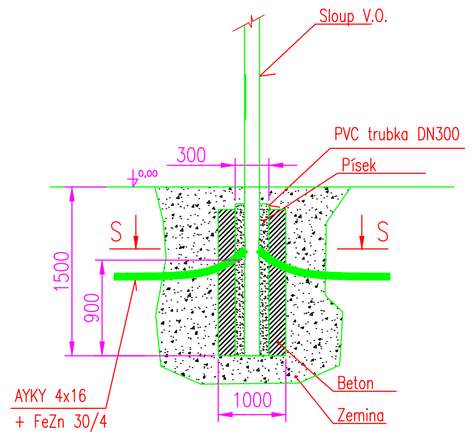

ŘEZ S-S

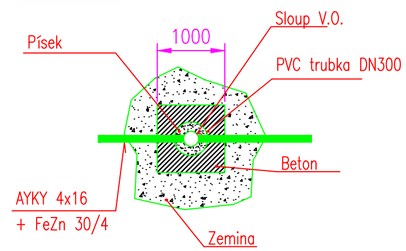

LEGENDA:

- KABELOVÝ ROZVOD VO, PODZEMNÍ KABEL
- ZEMNÍCÍ PÁSEK
- ROZVADĚČ
- SVÍTIDLO VO
- KOBEREC

NEJMENŠÍ DOVOLENÉ SVISLÉ VZDÁLENOSTI PŘI SOUBĚHU PODZEMNÍCH SÍTÍ DLE ČSN 73 6005

DRUHY SÍTÍ		SILOVÉ KABELY DO 1kV	SILOVÉ KABELY DO 10kV	SILOVÉ KABELY DO 35kV	SILOVÉ KABELY DO 220kV	SDĚLOVACÍ KABELY	PLYNOVODNÍ POTRUBÍ DO 0,005 MPa	PLYNOVODNÍ POTRUBÍ DO 0,3 MPa	VODOVODNÍ SÍTĚ A PŘÍPOJKY	TEPELNÉ SÍTĚ	KABELOVODY	STOKOVÉ SÍTĚ A KANALIZAČNÍ PŘÍPOJKY	POTRUBNÍ POŠTA	KOLEKTOR	KOLEJE TRAMVAJOVÉ DRÁHY
		1	2	3	4	5	6	7	8	9	10	11	12	13	14
SILOVÉ KABELY DO	1kV	0,05	0,15	0,20	0,20	0,30 0,10	0,40	0,60	0,40	0,30	0,10	0,50	0,50	*	1,00
	10kV	0,15	0,15	0,20	0,20	0,80 0,30	0,40	0,60	0,40	0,70	0,30	0,50	0,50	*	1,00
	35kV	0,20	0,20	0,20	0,20	0,80 0,30	0,40	0,60	0,40	1,00	0,30	0,50	0,50	*	1,00
	220kV	0,20	0,20	0,20	0,50	0,80	0,40	0,60	0,40	2,00	0,50	1,00	0,50	*	1,00

NEJMENŠÍ DOVOLENÉ SVISLÉ VZDÁLENOSTI PŘI KŘÍŽENÍ PODZEMNÍCH SÍTÍ DLE ČSN 73 6005

DRUHY SÍTÍ		SILOVÉ KABELY DO 1kV	SILOVÉ KABELY DO 10kV	SILOVÉ KABELY DO 35kV	SILOVÉ KABELY DO 220kV	SDĚLOVACÍ KABELY	PLYNOVODNÍ POTRUBÍ DO 0,005 MPa	PLYNOVODNÍ POTRUBÍ DO 0,3 MPa	VODOVODNÍ SÍTĚ A PŘÍPOJKY	TEPELNÉ SÍTĚ	KABELOVODY	STOKOVÉ SÍTĚ A KANALIZAČNÍ PŘÍPOJKY	POTRUBNÍ POŠTA	KOLEKTOR	KOLEJE TRAMVAJOVÉ DRÁHY
		1	2	3	4	5	6	7	8	9	10	11	12	13	14
SILOVÉ KABELY DO	1kV	0,05	0,15	0,20	0,20	0,30 0,10	0,10	0,10	0,40 0,30	0,30	0,30	0,30	0,30	*	1,00
	10kV	0,15	0,15	0,20	0,20	0,80 0,10	0,10	0,20	0,40 0,30	0,50	0,30	0,30	0,30	*	1,00
	35kV	0,20	0,15	0,20	0,25	0,80 0,10	0,10	0,20	0,40 0,30	0,50	0,30	0,50	0,30	*	1,00
	220kV	0,20	0,20	0,25	0,25	0,80	0,30	0,70	0,40	1,00	0,30	0,50	0,30	*	1,30

ELEKTRICKÉ NAPÁJENÍ :

3/PEN ~ 400 / 230 V 50 Hz,
1/PEN ~ 230 V 50 Hz,
1/N/PE ~ 230 V 50 Hz

OCHRANA PŘED ÚRAZEM EL. PROUDEM DLE ČSN 33-2000-4-41ed.2:

- ČL.412 – OCHRANA PŘED NEBEZPEČNÝM DOTYKEM ŽIVÝCH ČÁSTÍ :
  IZOLACÍ, KRYTY
- ČL.413 – OCHRANA PŘED NEBEZPEČNÝM DOTYKEM NEŽIVÝCH ČÁSTÍ :
  ZÁKLADNÍ – SAMOČINNÝM ODPOJENÍM OD ZDROJE JISTIČI

ZPŮSOB KLADENÍ KABELŮ DO ZEMĚ DLE ČSN 33 2000-5-52
NEJMENŠÍ DOVOLENÉ SVISLÉ VZDÁLENOSTI PŘI SOUBĚHU SÍTÍ DLE ČSN 73 6005
NEJMENŠÍ DOVOLENÉ SVISLÉ VZDÁLENOSTI PŘI KŘÍŽENÍ SÍTÍ DLE ČSN 73 6005

GENERÁLNÍ DODAVATEL:

GENERÁLNÍ PROJEKTANT:

PROJEKT:

OSVĚTLENÍ HŘIŠTĚ PRO MALÝ FOTBAL
SITUACE VO

STAVBA:	Hřiště pro malý fotbal – Lužánky	NÁZEV VÝKRESU:	SLP
KÓDOVÉ OZNAČENÍ VÝKRESU:		LIST Č.: 1 z 1	REVIZE: 00
INVESTOR:	Město Brno	DODAVATEL:	ELSPACE s.r.o. Škrobárenská 484/8, 617 00 Brno – Trnitá
VYPRACOVAL:	Bc. Vojtěch Tomšů		
SCHVÁLIL:	Ing. Michal Vít		
DATUM: 10/2017	MÍSTO STAVBY:	Sportovní Brno-Lužánky	
STUPEŇ: DSP			